Materiaal	Fe 360B
Massa [kg]	36.6

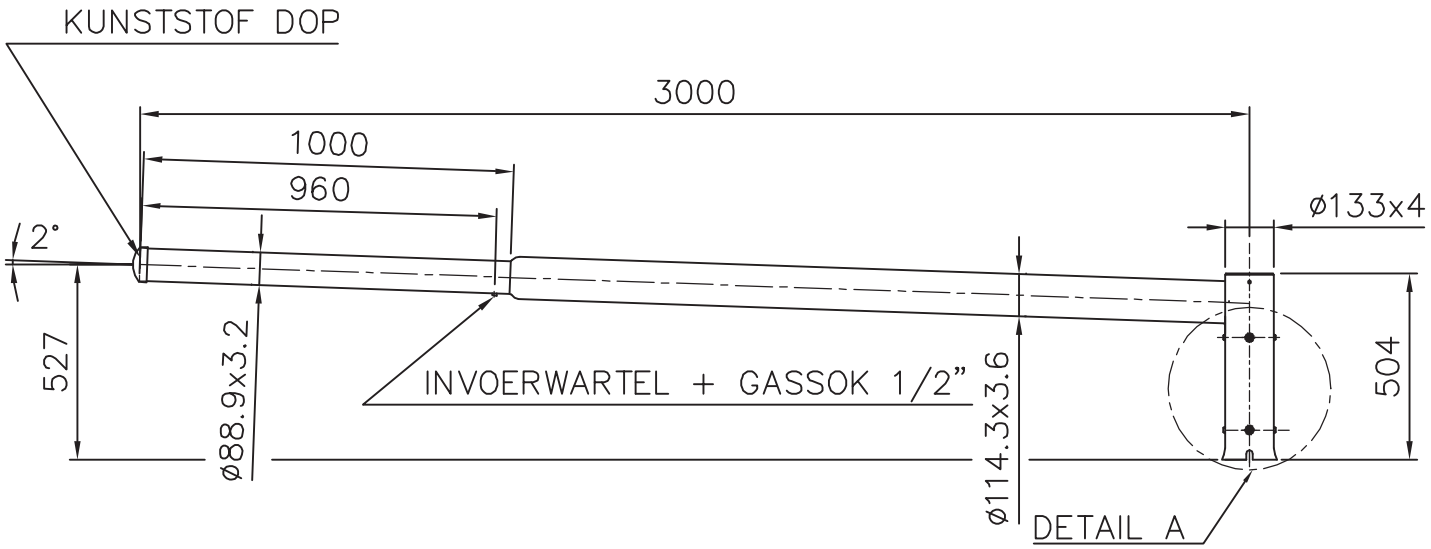

DETAIL A (1:8)

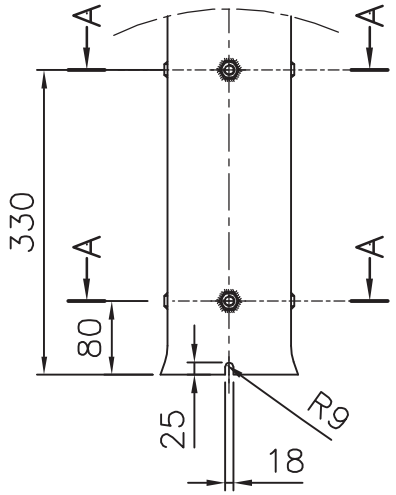

DOORSNEDE A–A (1:5)

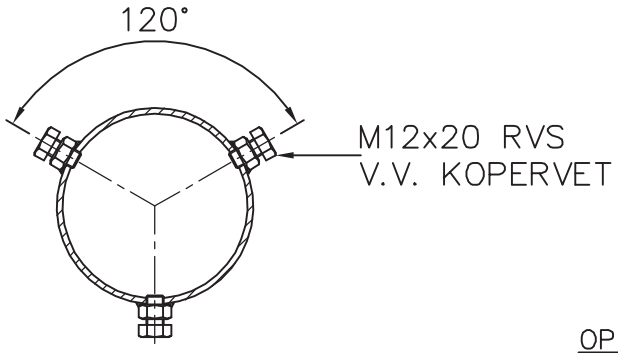

OPPERVLAKTE BEHANDELING:

– THERMISCH VERZINKT VLGS. EN ISO 1461.

C	–	–	–	Bijz.:–			
B	POS LASMOEREN GEW.	1–4–1998	DGS	Schaal:	1:20	Datum:	
A	WANDDIKTEN TOEGEVOEGD	23–1–1998	DGS	Getek.:	ILT	22–01–1996	
Wijz.	Omschrijving	Datum:	Par:				

Deze tekening is eigendom van PMF Machinefabriek Bergum B.V. en mag zonder haar toestemming niet worden gebruikt, gekopieerd en/of aan derden ter beschikking worden gesteld. Auteursrechten voorbehouden volgens de wet.

Amerikaanse Projectie:

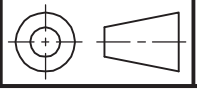

P.M.F. Machinefabriek Bergum B.V.
Postbus 13
NL–9250 AA Burgum
Tel. (+31) 511–463815
Fax. (+31) 511–464281

BENAMING

UITHOUDER–1V–3 MTR–<2°.
TBV MA63

ARTIKEL NR: $(GETVV0

TEKENING NR: A4–2700026V

WIJZ B